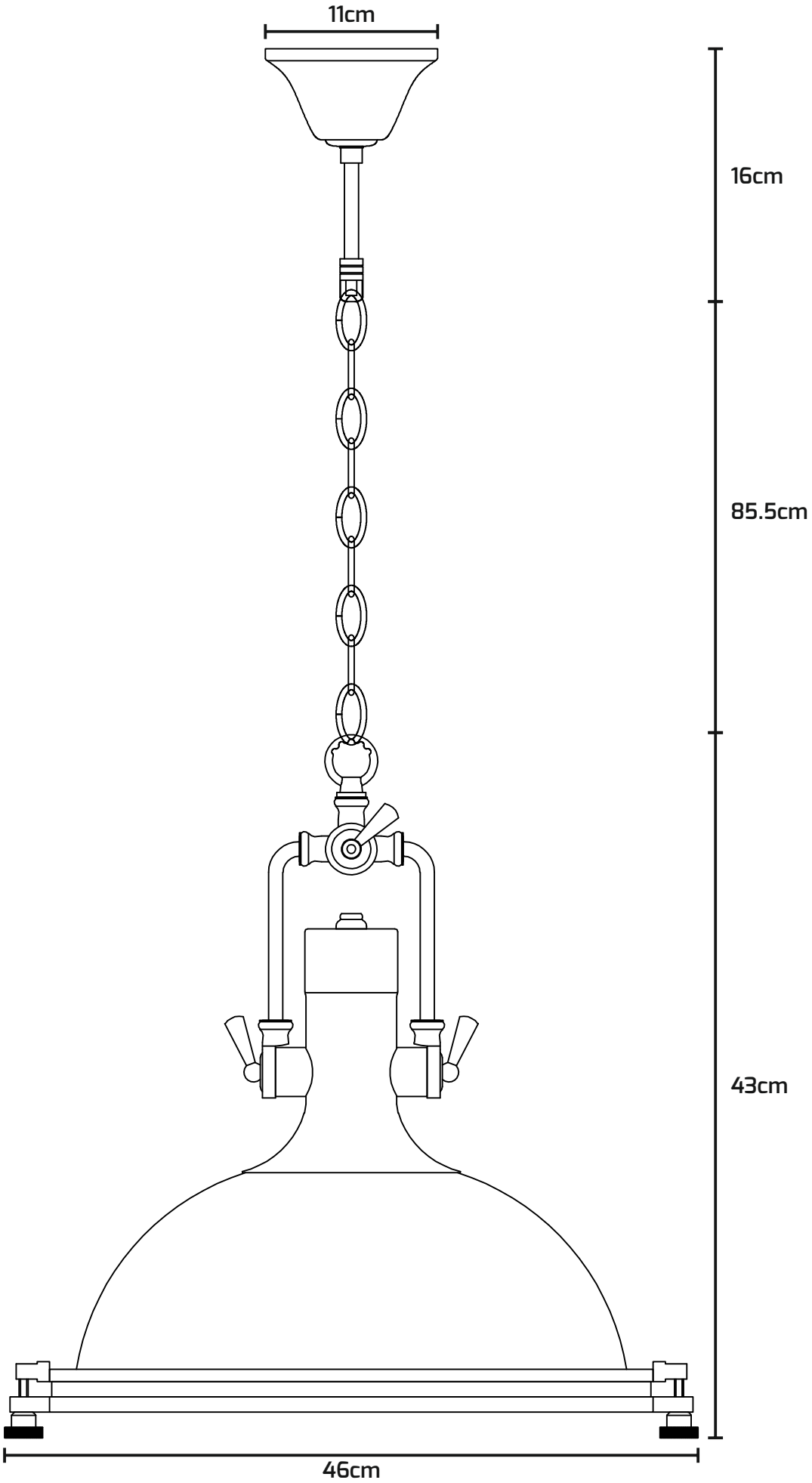
11cm
16cm
85.5cm
43cm
46cm